Geco Truck Ersatzteilliste / Spare parts

Abhollager / Pick-up warehouse
Menila Import GmbH
Hafenbahnstraße 5
45881 Gelsenkirchen

Ersatzteile hier bestellen:

Suchen Sie aus der Liste die Ersatzteile heraus, welche sie benötigen und bestellen Sie diese hier.

F 01 Front Fork Assy

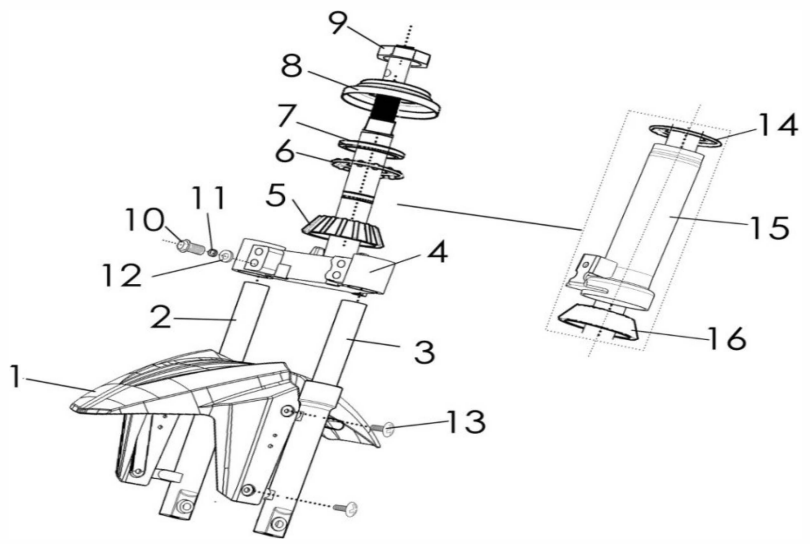

NO.	Menila Art.	Version	Artikelbeschreibung (deutsch)	Qty	Unit
1	9102001	V1-V9	Schutzblech vorne	1	pc
2	9102002	V1-V9	Federbein vorne rechts	1	pc
3	9102003	V1-V9	Federbein vorne links	1	pc
4	9102004	V1-V9	Federbein kopf	1	pc
5	9102005	V1-V9	Unteres Nadellager	1	pc
6	9102006	V1-V9	Oberes Nadellager	1	pc
7	9102007	V1-V9	Oberer Konus	1	pc
8	9102008	V1-V9	Lenkkopf oben gedreht	1	pc
9	9102009	V1-V9	Kontermutter	1	pc
10	9102240	V1-V9	Flanschschraube 10×45	4	pcs
11	9102010	V1-V9	Federscheibe ϕ10	4	pcs
12	9102011	V1-V9	Glatte Unterlegscheibe ϕ10	4	pcs
13	9102012	V1-V9	Pan-Schraube M6×16 Rostfrei	4	pcs
14	9102013	V1-V9	Oberer Lagerring	1	pc

15	9102258	V1-V9	Staubdichtung für Nadellager	1	pc
16	9102015	V1-V9	Unterer Lagerring	1	pc
17	9102016	V1-V9	Seitlicher Reflektor	2	pcs
18	9102017	V1-V9	Lagereinheit für die Lenkung	1	unit

F 02-1 Frame Body

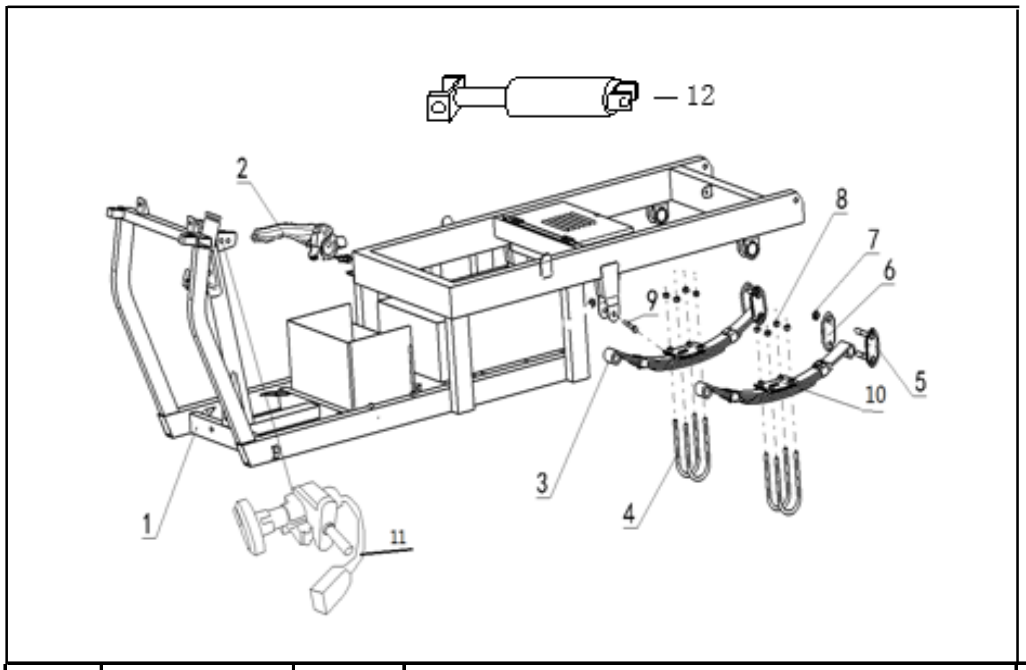

NO.	Menila Art.	Version	Artikelbeschreibung (deutsch)	Qty	Unit
1	9102313	V8-V9	Rahmen	1	pc
2	9102026	V8-V9	Handbremse	1	pc
3	9102314	V8-V9	Blattfeder 50x530	2	pc
4	9102220	V8-V9	U-Bolzen	4	pc
5	9102315	V8-V9	Blattfederschwinge A	2	pc
6	9102316	V8-V9	Blattfederschwinge B	2	pc
7	9102317	V8-V9	Sechskantmutter M10	4	pcs
8	9102236	V8-V9	Sicherungsmutter M10	10	pcs
9	9102318	V8-V9	Flanschschraube 12×60	2	pc
10	9102319	V8-V9	Blattfederbefestigung	2	pc
11	9102320	V8-V9	Zündschalter	1	pcs
12	9102321	V8-V9	Dämpfer	1	PC

F03 Instrument Desk

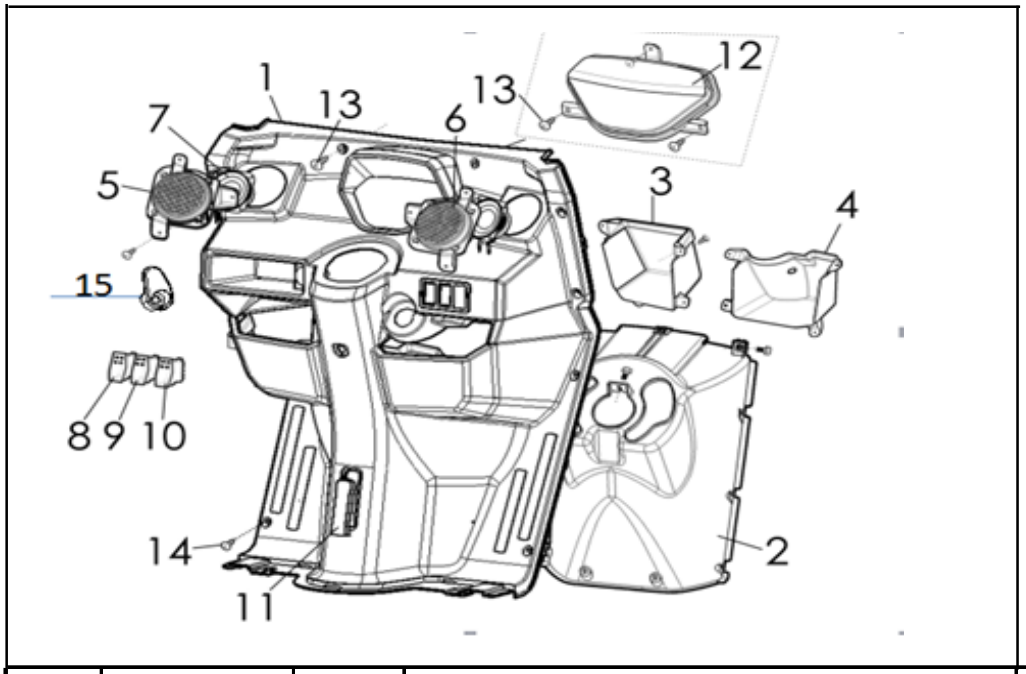

NO.	Menila Art.	Version	Artikelbeschreibung (deutsch)	Qty	Unit
1	9102322	V8-V9	Amaturenbrett	1	pc
2	9102323	V8-V9	Innenkotflügel	1	pc
3	9102324	V8-V9	Ablage links	1	pc
4	9102325	V8-V9	Ablage rechts	1	pc
5	9102326	V8-V9	Lautsprecherabdeckung links	1	pc
6	9102327	V8-V9	Lautsprecherabdeckung rechts	1	pc
7	9102328	V8-V9	Lautsprecher	2	pcs
8	9102047	V8-V9	Gangwahlschalter	1	pc
9	9102046	V8	Wischerschalter	1	pc
10	9102329	V8	Nebelschluss	1	pc
11	9102330	V8-V9	FIN-Abdeckung	1	pc
12	9102331	V8-V9	Tacho	1	pcs
13	9102238	V8-V9	Blechschraube ST4.8×16	5	pcs
14	9102332	V8-V9	Blechschraube ST4.2×12	8	pcs
15	9102333	V8-V9	Helmhaken	1	pcs

F 04 Floor Pedal

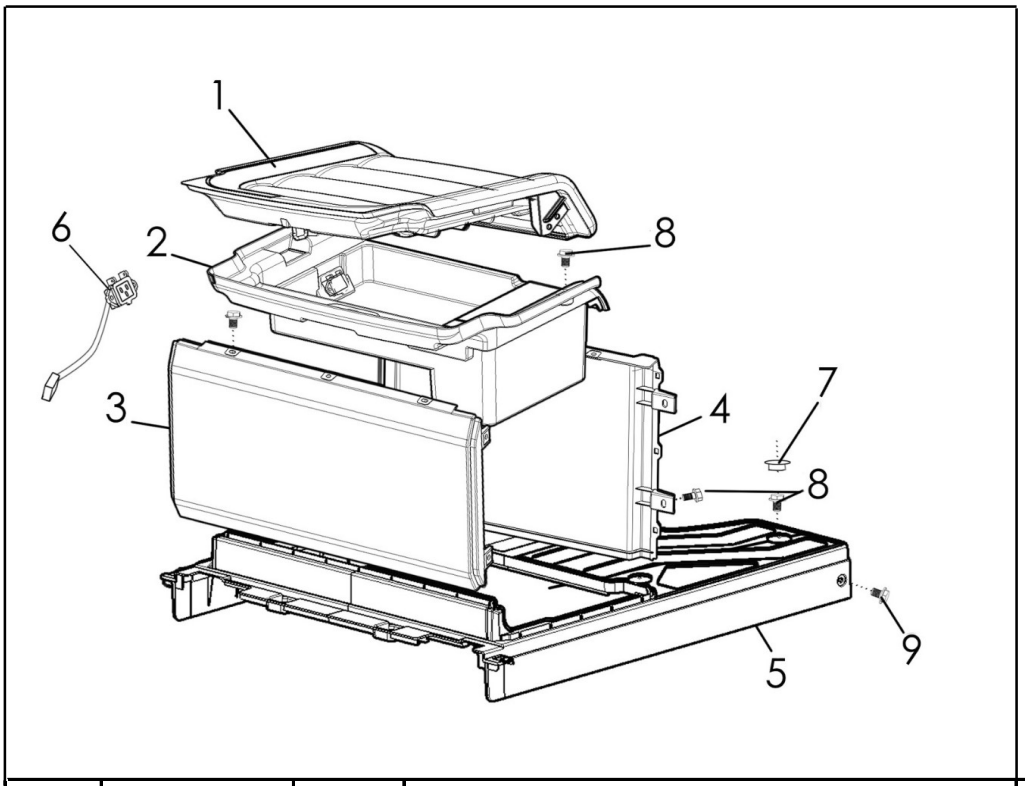

NO.	Menila Art.	Version	Artikelbeschreibung (deutsch)	Qty	Unit
1	9102303	V1-V9	Fahrersitz	1	pcs
2	9102304	V1-V9	Gepäckbox	1	pcs
3	9102305	V1-V9	Fahrersitzabdeckung vorne	1	pcs
4	9102306	V1-V9	Fahrersitzabdeckung hinten	1	pc
5	9102307	V1-V9	Fahrgastzellenboden	1	pc
6	9102308	V1-V7	Ladebuchse	1	pc
7	9102259	V1-V9	Kappe	4	pc
8	9102170	V1-V9	Flanschschraube M6×20	6	pc
9	9102021	V1-V9	Flanschschraube M6×16（Edelstahl）	2	pc

F 06 Harness & Charger

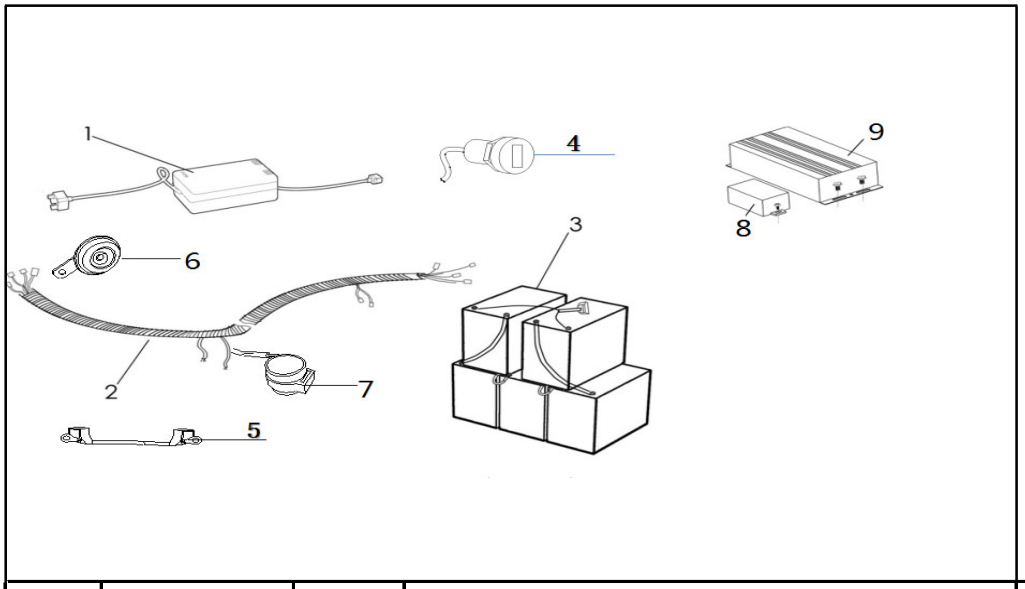

NO.	Menila Art.	Version	Artikelbeschreibung (deutsch)	Qty	Unit
1	9102231	ab V8	Ladegerät Blei/Gel 72V9A	1	pcs
	9102293	bis V8	Ladegerät Blei/Gel 72V5A tragbar	1	pcs
2	9102294	V8-V9	Kabelbaum	1	pcS
3	9102081	bis V8	Batteriepack 72V45Ah	6	uint
	9102028	bis V8		1	pc
	9102461	ab V8	Batteriepack 72V60Ah	6	uint
	9102462	ab V8		1	pc
4	9102298	V1	USB-Ladegerät	1	PCS
5	9102082	V1-V9	Batteriekabel	1	pc
6	9102299	V1-V9	Fanfare	1	PCS
7	9102033	V1-V9	Blinkerrelais	1	PCS
8	9102029	V1-V9	DC-DC Wandler 12V20A	1	PCS
9,1	9102163	V8	Digital controller 72V3.0kw	1	PCS
	9102164	V9	Digital controller 72V3.0kw	1	PCS
9,2		V8	Digital controller 72V2.5kw	1	PCS
		V9	Digital controller 72V2.5kw	1	PCS
10	9102234		Ladecontroller	1	pc
11	9102233		Ladekabel Typ 2	1	pc

F 07 Parking Cables

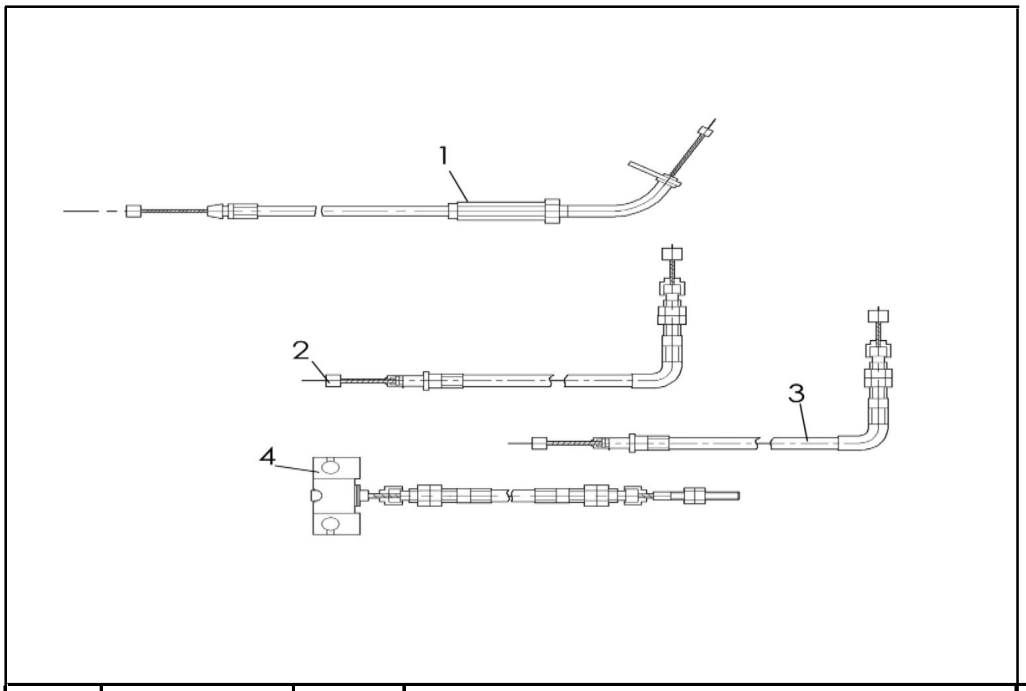

NO.	Menila Art.	Version	Artikelbeschreibung (deutsch)	Qty	Unit
1	9102334	V1-V9		1	pc
2	9102335	V1-V9	Handbremsseil a	1	pc
3	9102336	V1-V9	Handbremsseil b	1	pc
4	9102084	V1-V9	Umlenkung Handbremse	1	pc

F 08 Front Top Part & Wipe Motor

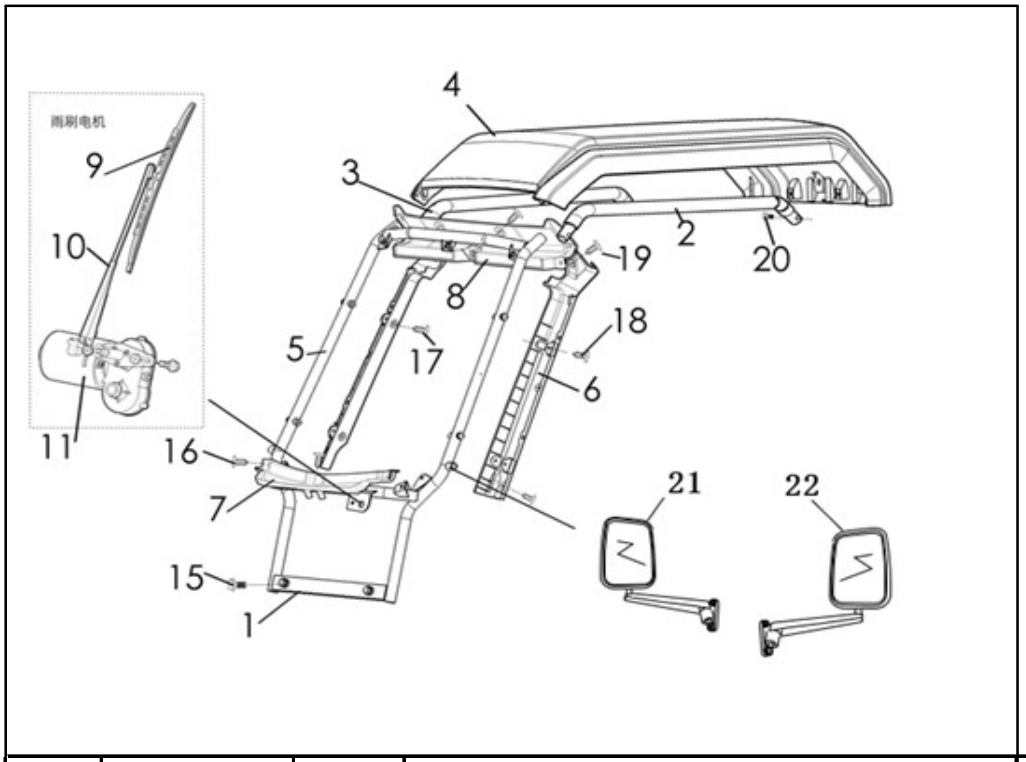

NO.	Menila Art.	Version	Artikelbeschreibung (deutsch)	Qty	Unit
1	9102352	V1-V9	Frontscheibenrahmen	1	pc
2	9102353	V1-V9	Rahmenrohr links	1	pc
3	9102354	V1-V9	Rahmenrohr rechts	1	pc

4	9102355	V1-V9	Kabinendach	1	pc
5	9102356	V1-V9	A-Säulenabdeckung rechts	1	pc
6	9102357	V1-V9	A-Säulenabdeckung links	1	pc
7	9102358	V1-V9	Frontscheibenabdeckung vorne	1	pc
8	9102359	V1-V9	Frontscheibenabdeckung innen	1	pc
9	9102360	V1-V9	Wischerblatt	1	pc
10	9102361	V1-V9	Wischerarm	1	pc
11	9102362	V1-V9	Wischermotor	1	pc
15	9102240	V1-V9	Flanschschraube M10×45	2	pcs
16	9102021	V1-V9	Flanschschraube M6×16	2	pcs
17	9102300	V1-V9	Pan-Schraube M6×12	4	pcs
18	9102092	V1-V9	Flanschschraube M6×12	4	pcs
19	9102238	V1-V9	Blechschraube ST4.8×16	3	pcs
20	9102237	V1-V9	Flanschschraube M8×16	4	pcs
21	9102309	V8-V9	Rückspiegel links	1	pcs
22	9102310	V8-V9	Rückspiegel rechts	1	pcs

F 09 Front Covers & Front Windshield

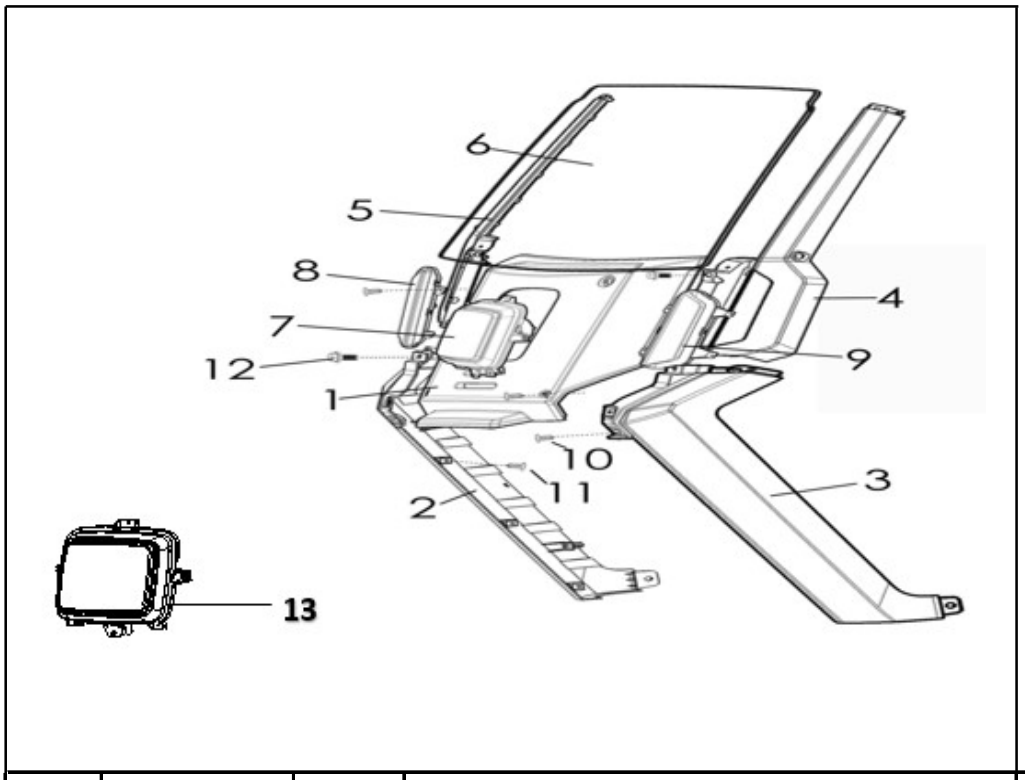

NO.	Menila Art.	Version	Artikelbeschreibung (deutsch)	Qty	Unit
1	9102363	V1-V9	Verkleidung vorne	1	pc
2	9102364	V1-V9	Verkleidung vorne rechts außen	1	pc
3	9102365	V1-V9	Verkleidung vorne links außen	1	pc
4	9102366	V1-V9	A-Säulenabdeckung außen rechts	1	pc
5	9102367	V1-V9	A-Säulenabdeckung außen links	1	pc
6	9102368	V1-V9	Frontscheibe	1	pc
7	9102369	V1-V9	Frontscheinwerfer	1	pc
8	9102370	V1-V9	Blinker vorne rechts	1	pc
9	9102371	V1-V9	Blinker vorne links	1	pc

10	9102021	V1-V9	Flanschschraube M6×16	4	pcs
11	9102238	V1-V9	Blechschraube ST4.8×16	6	pcs
12	9102021	V1-V9	Flanschschraube M6×16	6	pc
13	9102301	V1-V9	Scheinwerferkranz	1	pc

F 10-1 Pickup Basket

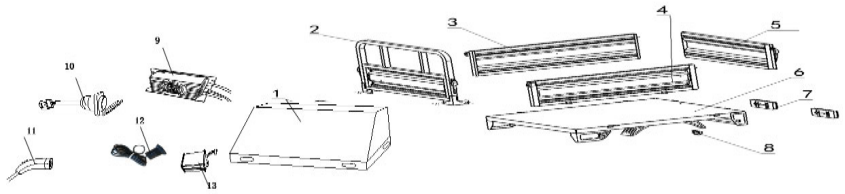

NO.	Menila Art.	Version	Artikelbeschreibung (deutsch)	Qty	Unit
1	9102372	V1-V9	Abdeckung der Elektronik	1	pc
2	9102373	V1-V9	Pritschen-Kopfteil	1	pc
3	9102374	V1-V9	Pritschenrahmen rechts	1	pc
4	9102375	V1-V9	Pritschenrahmen links	1	pc
5	9102376	V1-V9	Pritschenklappe	1	pc
6	9102377	V1-V9	Pritschenboden	1	pc
7-1	9102378	V1-V9	Rücklicht Rahmen	2	pc
7-2	9102379	V1-V9	Blinker links hinten	2	pc
7-3	9102380	V1-V9	Bremslicht	1	pc
7-4	9102381	V1-V9	Rücklicht	1	pc
7-5	9102382	V1-V9	Nebellicht	1	pc
8	9102383	V1-V9	Kennzeichenlicht	1	pc
9	9102231	abV8	Ladegerät Blei/Gel 72V9A	1	pc
10	9102071	abV8	Typ 2 Buchse	1	pc
11	9102233	abV8	Ladegerät Typ 2	1	pc
12		abV8	Ladestandsanzeige	1	pc
13	9102234	abV8	Ladecontroller	1	pc

F 10-2 Packing Box

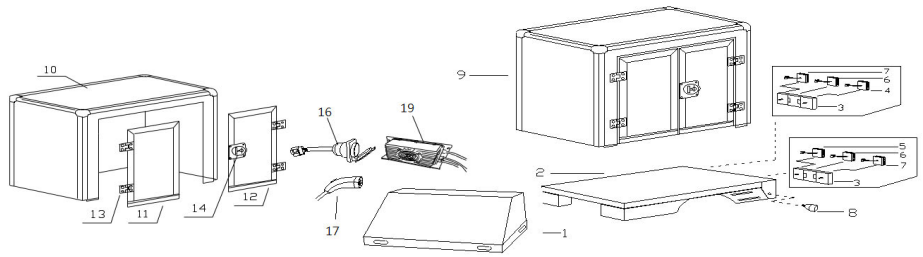

NO.	Menila Art.	Version	Artikelbeschreibung (deutsch)	Qty	Unit
1	9102372	ab V8	Abdeckung der Elektronik	1	pc
2	9102377	ab V8	Boden des Laderaums	1	pc
3	9102378	ab V8	Rücklicht Rahmen	2	pcs
4	9102381	ab V8	Rückwärtsganglicht	1	pc
5	9102382	ab V8	Nebellicht	1	pc
6	9102380	ab V8	Bremslicht	2	pcs
7	9102379	ab V8	Blinker links hinten	2	pcs
8	9102383	ab V8	Kennzeichenlicht	1	pc
9	9102408	ab V8	Cargo Koffer komplett	1	pc
10	9102409	ab V8	Cargo Koffer Hülle	1	pc
11	9102410	ab V8	Cargo Tür links	1	pc
12	9102411	ab V8	Cargo Tür rechts	1	pc
13	9102412	ab V8	Cargo Türschanier	4	pcs
14	9102337	ab V8	Cargo Türschloss	1	pc
15		ab V8	Ladegeräteset	1	pc
16	9102071	ab V8	Ladebuchse Typ 2	1	pc
17	9102233	ab V8	Ladegerät Typ 2	1	pc
18		ab V8	Ladestandsanzeige	1	pc
19	9102234	ab V8	Ladecontroller	1	pc

F 11 Rear Part of Driver's Cabin

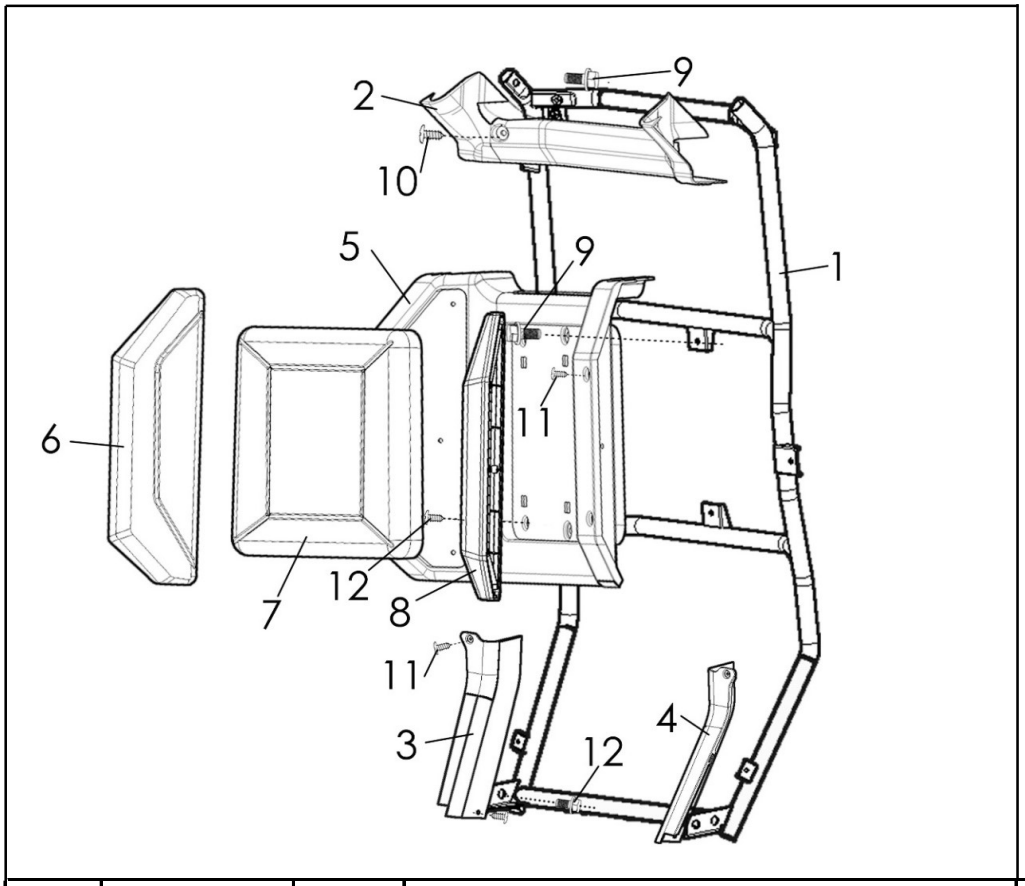

NO.	Menila Art.	Version	Artikelbeschreibung (deutsch)	Qty	Unit
1	9102384	V1-V9	Kabinenrahmenrückseite	1	pc
2	9102385	V1-V9	Abdeckung Kabienenrahmen hinten oben	1	pc
3	9102386	V1-V9	B-Säulenabdeckung rechts	1	pc
4	9102387	V1-V9	B-Säulenabdeckung links	1	pc
5	9102388	V1-V9	Rückenlehnenmontageplatte	1	pc
6	9102389	V1-V9	Sitzwange rechts	1	pc
7	9102390	V1-V9	Sitzwange links	1	pc
8	9102391	V1-V9	Rückenlehne	1	pc
9	9102021	V1-V9	Flanschschraube M6×16	2	pc
10	9102300	V1-V9	Pan-Schraube M6×12	2	pcs
11	9102238	V1-V9	Blechschraube ST4.8×16	6	pcs
12	9102338	V1-V9	Sitzverriegelung	1	pc

F 12 Rear Part of Driver's Cabin Parts 2

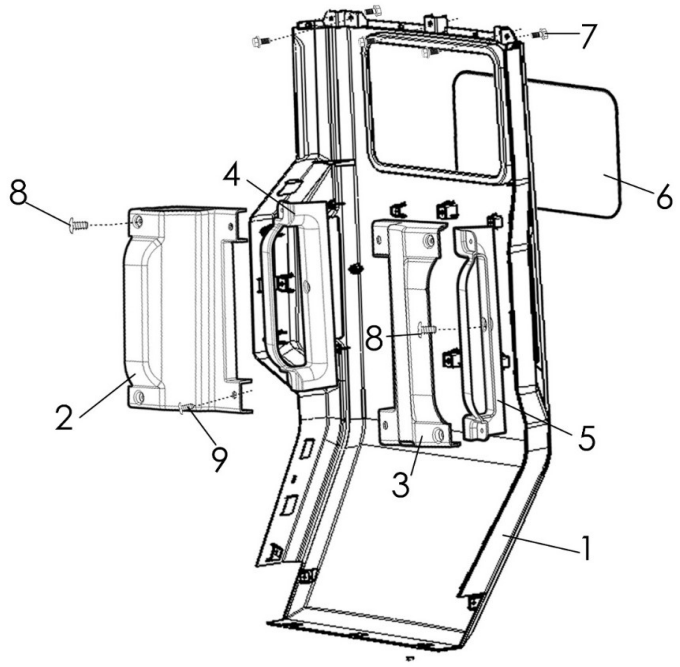

NO.	Menila Art.	Version	Artikelbeschreibung (deutsch)	Qty	Unit
Rea	9102422	V1-V9	Kabinenabdeckung hinten	1	pc
2	9102423	V1-V9	Griff Innenverkleidung rechts	1	pc
3	9102424	V1-V9	Griff Innenverkleidung links	1	pc
4	9102425	V1-V9	Innengriff rechts	1	pc
5	9102426	V1-V9	Innengriff links	1	pc
6	9102427	V1-V9	Kabinenrückwand Fenster	1	pc
7	9102021	V1-V9	Flanschschraube M6×16	4	pc
8	9102332	V1-V9	Blechschraube ST4.2×12	4	pc
9	9102238	V1-V9	Blechschraube ST4.8×16	4	pc

F 13 Handle Bar Assy

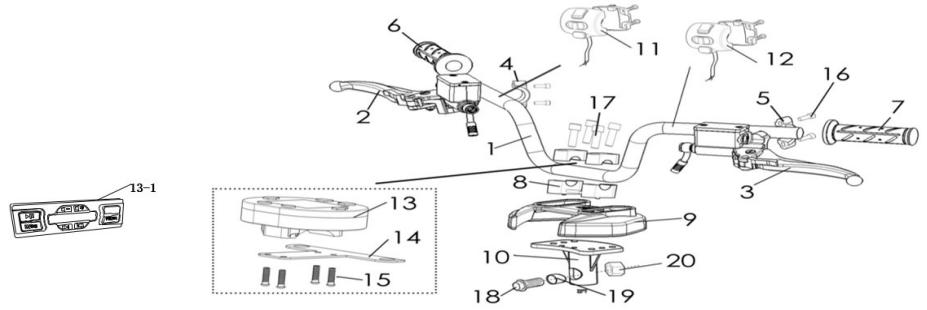

NO.	Menila Art.	Version	Artikelbeschreibung (deutsch)	Qty	Unit
1	9102428	V8-V9	Lenker	1	pc
2	9102187	V8-V9	Vordere Bremse	1	set
3	9102429	V8-V9	Hintere Bremse	1	set
6	9102430	V8-V9	Gasgriff	1	pc
7	9102431	V8-V9	Griffgummi	1	pc
8	9102432	V8-V9	Lenkerhalterung	1	set
9	9102433	V8-V9	Abdeckung Lenkerhalterung	1	pc
10	9102434	V8-V9	Obere Brücke	1	pc
11	9102392	V8-V9	Lenkerschalter links	1	set
12	9102393	V8-V9	Lenkerschalter rechts	1	set
13	9102339	V8-V9	MP3 &Radio	1	pc
13-1	9102049	V8-V9	Multimediaspieler	1	pc
14	9102435	V8-V9	MP3- und Radiohalterung	1	pc
15	9102436	V8-V9	Schraube M3×14	4	pcs
16	9102170	V8-V9	Flanschschraube M6×20	4	pcs
17	9102437	V8-V9	Innensechskantschraube M8×50	4	pcs
18	9102240	V8-V9	Flanschschraube M10×45	1	pc
19	9102438	V8-V9	Spannring	1	pc
20	9102439	V8-V9	Sicherungsmutter M10	1	pc

F 14 Driver Seat Stay

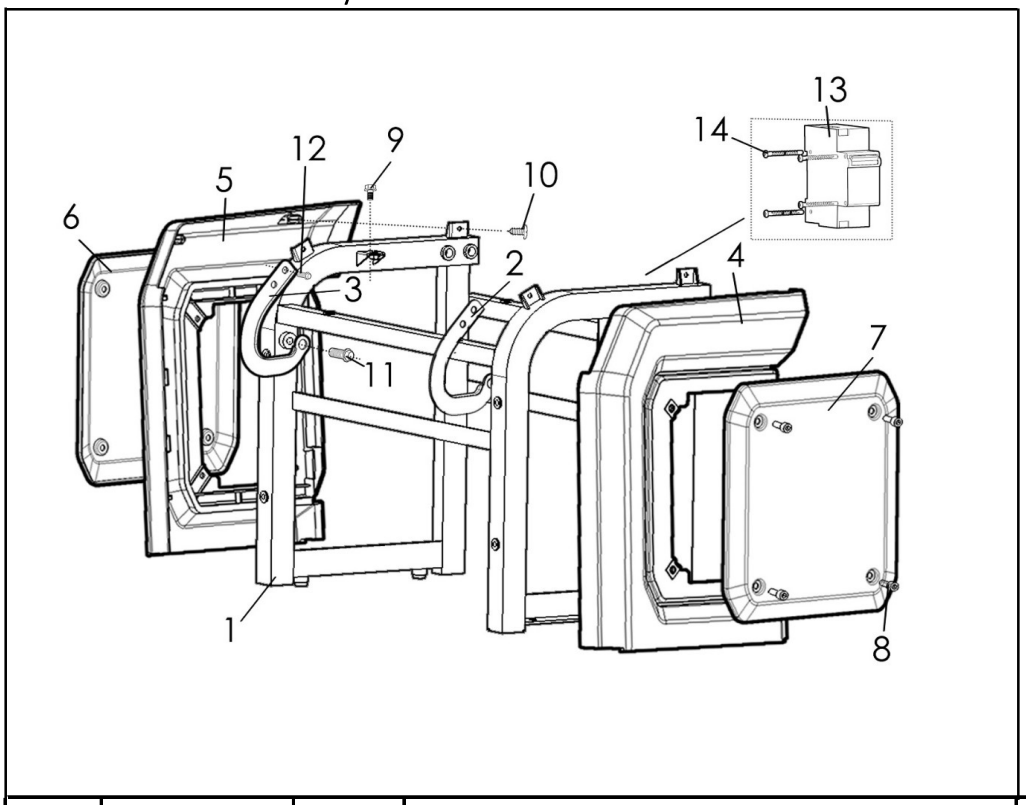

NO.	Menila Art.	Version	Artikelbeschreibung (deutsch)	Qty	Unit
1	9102440	V1-V9	Fahrersitzrahmen	1	pc
2	9102441	V1-V9	Fahrersitzwippe links	1	pc
3	9102442	V1-V9	Fahrersitzwippe rechts	1	pc
4	9102443	V1-V9	Fahrersitzstrebe linke Seitenabdeckung	1	pc
5	9102444	V1-V9	Fahrersitzstrebe rechte Seitenabdeckung	1	pc
6~7	9102445	V1-V9	Sitzstreben-Seitenverkleidung	2	pc
8	9102446	V1-V9	Innensechskantschraube M6×20	8	pcs
9	9102021	V1-V9	Flanschschraube M6×16 Rostfrei	10	pcs
10	9102332	V1-V9	Blechschraube ST4.2×12	4	pcs
11	9102447	V1-V9	Spezialschraube M8×17	2	pcs
12	9102170	V1-V9	Flanschschraube M6×20	4	pcs
13	9102048	V1-V9	Hauptsicherung	1	pc
14	9102448	V1-V9	Schraube M3×45	2	pcs

F 15 Front Wheel Assy

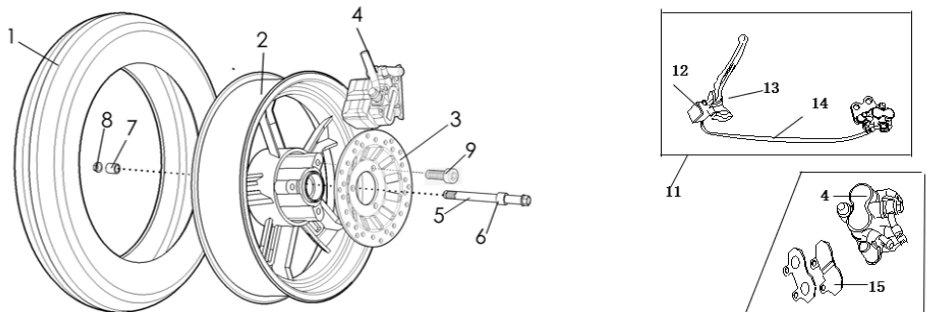

NO.	Menila Art.	Version	Artikelbeschreibung (deutsch)	Qty	Unit
1	9120084	V1-V9	Vorderreifen 130 60-13	1	pc
2	9102179	V1-V9	Felge vorne Guss MT3.50x13	2	pc
3	9102180	V1-V9	Bremsscheibe vorne	1	pc
4	9102181	V1-V9	Bremssattel vorne	1	pc
5	9102182	V1-V9	Vorderachse	1	pc
6	9102183	V1-V9	Vorderrad-Distanzring rechts	1	pc
7	9102184	V1-V9	Vorderrad-Distanzring links	1	pc
8	9102185	V1-V9	Sicherungsmutter M12	1	pc
9	9102186	V1-V9	Spezialschraube M8×25	3	pcs
10	9102229	V1-V9	Reifenventil	1	pcs
11	9102187	V1-V9	An	1	pc
12	9102248	V1-V9	Hauptbremszylinder	1	pc
13	9102246	V1-V9	Bremsenschalter vorne	1	pc
14	9102190	V1-V9	Bremsschlauch vorne	1	pc
15	9102189	V1-V9	Bremsbelagsatz vorne	1	Unit

F 16 Rear Axle Assy

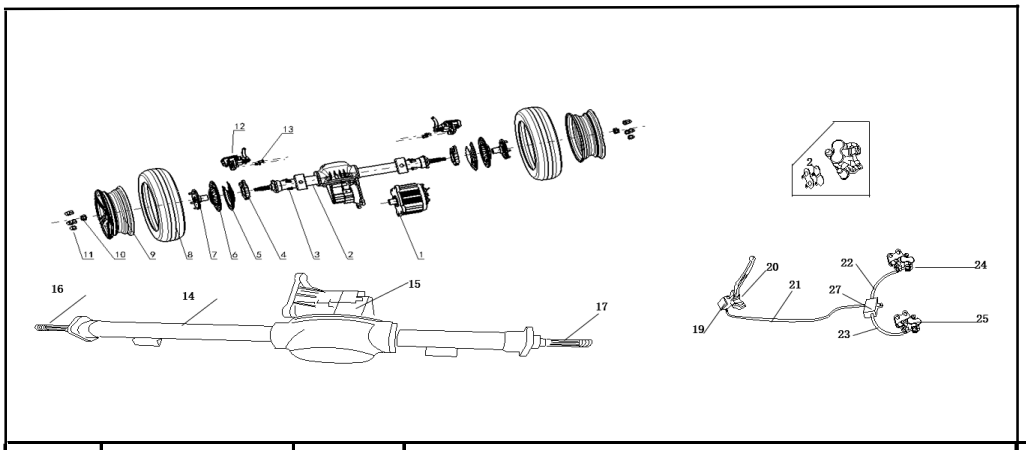

NO.	Menila Art.	Version	Artikelbeschreibung (deutsch)	Qty	Unit
1,1	9102213	V8	Antriebsmotor 72V	1	pcs
	9102214	V9	Antriebsmotor 72V	1	pcs
2	9102027	V8-V9	Hinterachse 850B	1	pcs
3	9102449	V8-V9	Blattfederbuchse	1	pc
4.1	9102450	V8-V9	Bremssattelhalter hinten links	1	pc
4.2	9102451	V8-V9	Bremssattelhalter hinten rechts	1	pc
5,1	9102452	V8-V9	Ankerblech links	1	pc
5,2	9102453	V8-V9	Ankerblech rechts	1	pc
6	9102454	V8-V9	Bremsscheibe hinten	2	pc
7	9102198	V8-V9	Radnabe	2	pcs
8,1	9120085	V8-V9	Sommerreifen 135/70-12	2	pcs
8,2	9120086	V8-V9	Winterreifen 135/70-12	2	pcs
9	9102191	V8-V9	Hintere Gussfelge MT4.0×12	2	pcs
10	9102223	V8-V9	Sechskantmutter	2	pc
11	9102196	V8-V9	Hutmutter M10	10	pcs
12,1	9102244	V8-V9	Bremssattel links hinten	1	pc
12,2	9102245	V8-V9	Bremssattel rechts hinten	1	pc
13	9102207	V8-V9	Flanschschraube M10×35	4	pcs
14	9102455	V8-V9	Hinterachsgehäuse 850B	1	pc
15	9102456	V8-V9	Differential	1	pc
16	9102457	V8-V9	Antriebswelle rechts	1	pc
17	9102458	V8-V9	Antriebswelle links	1	pc
18	9102459	V8-V9	Dichtring	4	pcs
19	9102176	V8-V9	Hinterer Hauptzylinder	1	pc
20	9102246	V8-V9	Schalter Hinterradbremse	1	pc
21	9102208	V8-V9	Hauptbremsleitung 2000mm	1	pc
22	9102209	V8-V9	Bremsschlauch 550mm	1	pc
23	9102210	V8-V9	Bremsleitung 450mm	1	pc

24	9102244	V8-V9	Bremssattel rechts	1	pc
25	9102245	V8-V9	Bremssattel links	1	pc
26	9102211	V8-V9	Bremsbelagset	2	unit
27	9102212	V8-V9	Drei-Wege-Ventil	1	pc

geco-automobile.com
gecoautomobile

geco
E-AUTOMOBILE-

Alle Angaben zu Leistung und sonstigen technischen Daten entsprechen den zum Zeitpunkt der Erstellung vorhandenen Kenntnissen. Irrtümer, Druckfehler und Änderungen bleiben vorbehalten. Copyright Geco Automobil