Geco Beach Ersatzteilliste / Spare parts

Abhollager / Pick-up warehouse
Menila Import GmbH
Hafenbahnstraße 5
45881 Gelsenkirchen

Ersatzteile hier bestellen:

Suchen Sie aus der Liste die Ersatzteile heraus welche sie benötigen und bestellen Sie diese hier.

F01 Front Suspension ASSY

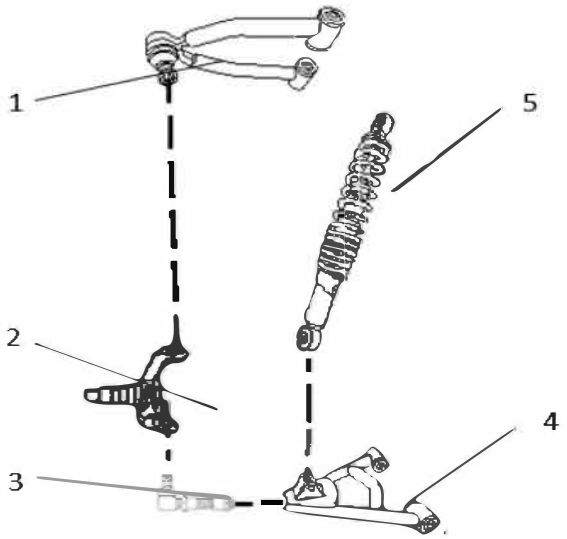

NO.	Menila Art.	Version	Artikelbeschreibung (deutsch)	Qty	Unit
1,1	9102250	V1-V8	A-Arm links	1	pc
1,2	9102251	V1-V8	A-Arm rechts	1	pc
2,1	9102252	V1-V8	Radnabe links	1	pc
2,2	9102253	V1-V8	Radnabe rechts	1	pc
3	9102254	V1-V8	Unterer Schwenkarm-Kugelkopf	2	pcs
4	9102255	V1-V8	Unterer Schwenkarm	2	pcs
5	9102222	V1-V8	Stoßdämpfer vorne	2	pcs

F02 Frame Body

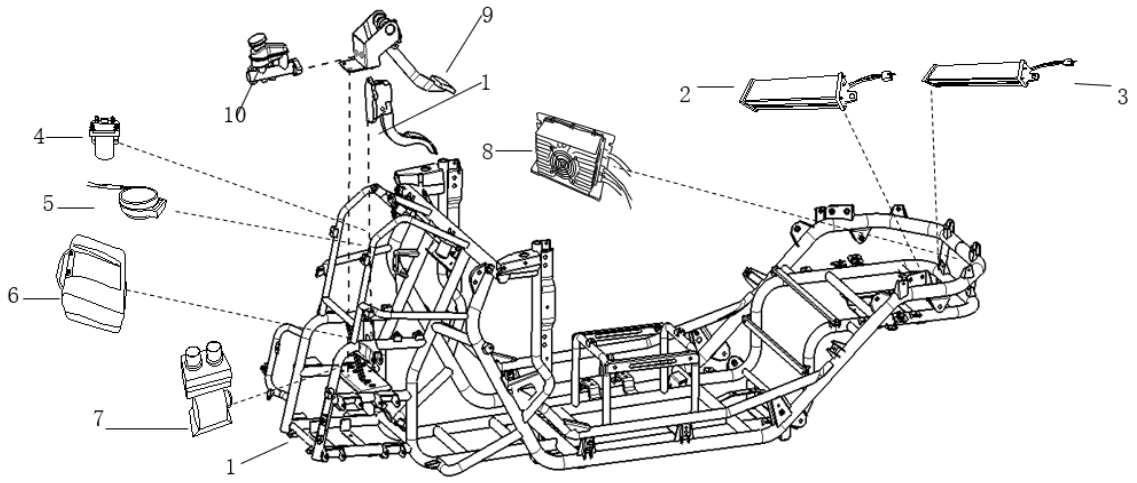

NO.	Menila Art.	Version	Artikelbeschreibung (deutsch)	Qty	Unit
1	9102256	V4-V9	Fahrzeug rahmen	1	pc
2	9102029	V5-V9	DC converter 20A	1	pc
3	9102030	V5-V9	DC converter 10A	1	pc
4	9102031	V6-V8	Zündstart-Relais	1	pc
5	9102033	V3-V8	Blinkerrelais	1	pc
6	9102260	V1-V7	Wassertank 2019	1	pc
	9102261	V7-V9	Wassertank 2020	1	pc
7	9102262	V1-V9	Heizungsgebläse 60V800w	1	pc
8,2	9102414	V5-V9	Ladegerät für Blei/Gel 60V9A	1	pc
8,3	9102415	V7-V9	Ladegerät für Lithium 72V25A	1	pc
9	9102264	V5-V9	Bremspedal	1	pc
10	9102413	V5-V9	Hauptbremszylinder	1	pc
11	9102265	V5-V9	Gaspedal	1	pc
	9102460	V1-V9	Rohling Schlüssel	1	pcs

F03 Air Condition Assy

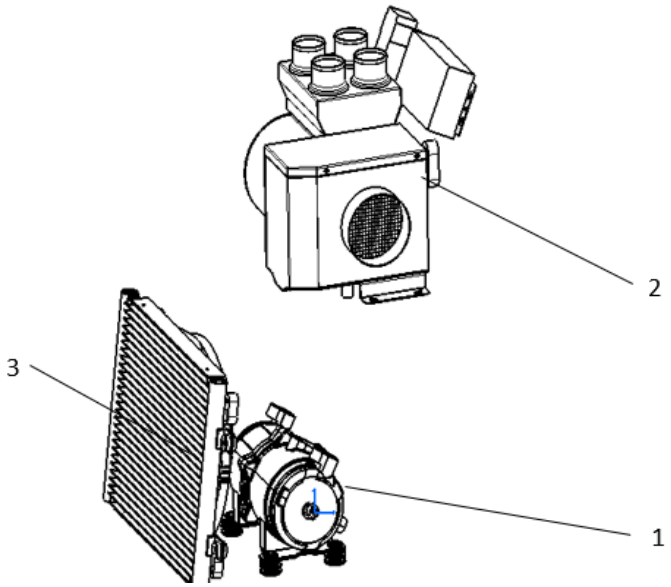

NO.	Menila Art.	Version	Artikelbeschreibung (deutsch)	Qty	Unit
1	9102266	V5-V9	Klimaanlagenkompressor	1	set
2	9102267	V5-V9	A/C-Verdampfer	1	set
3	9102268	V5-V9	A/C-Kondensator	1	set

F04 Instrument Desk

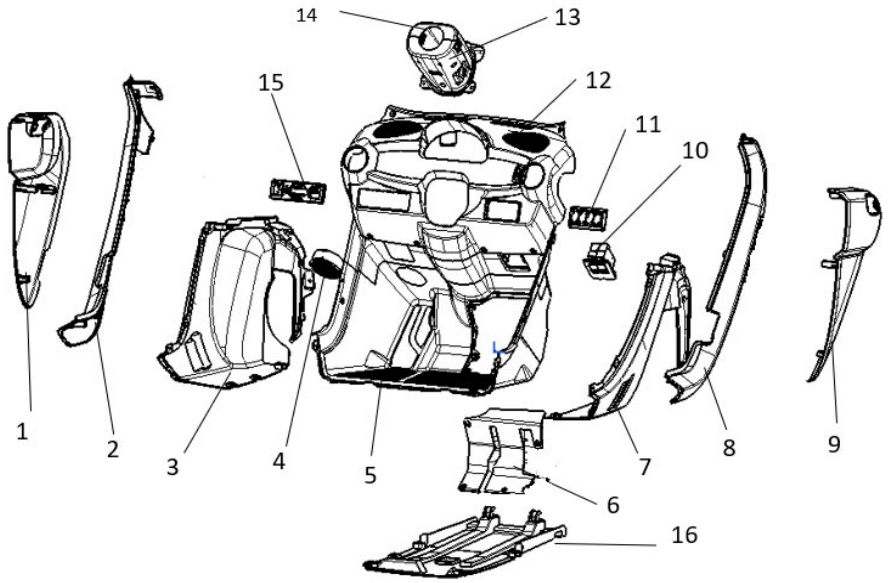

NO.	Menila Art.	Version	Artikelbeschreibung (deutsch)	Qty	Unit
1	9102418	V5-V8	Außenabdeckung vorne links außen	1	pc
2	9102269	V5-V8	Türrahmen chassiseitig links	1	pc
3	9102419	V5-V8	Innenradlauf links	1	pc
4	9102270	V5-V8	Abdeckung A/C Einlass	1	pc
5	9102271	V5-V8	Fußablage	1	pc
6	9102272	V5-V8	Bremspedalabdeckung	1	pc

7	9102420	V5-V8	Innenradlauf rechts	1	pc
8	9102273	V5-V8	Türrahmen chassiseitig rechts	1	pc
9	9102421	V5-V8	Außenabdeckung vorne rechts außen	1	pc
10,1	9102274	V5-V8	Heizungspedienelement	1	pc
10,2	9102275	V5-V8	A/C-Bedienelement	1	pc
11	9102276	V5-V8	Bedienelementhalter	1	pc
12	9102277	V5-V8	Amaturenbrett	1	pc
13	9102278	V5-V8	Lenkstockschalterverkleidung unten	1	pc
14	9102279	V5-V8	Lenkstockschalterverkleidung oben	1	pc
15	9102280	V5-V8	Multimedia-Player	1	pc
16	9102281	V5-V8	Unterbodenverkleidung	1	pc

F05 Floor Pedal & Driver Chair

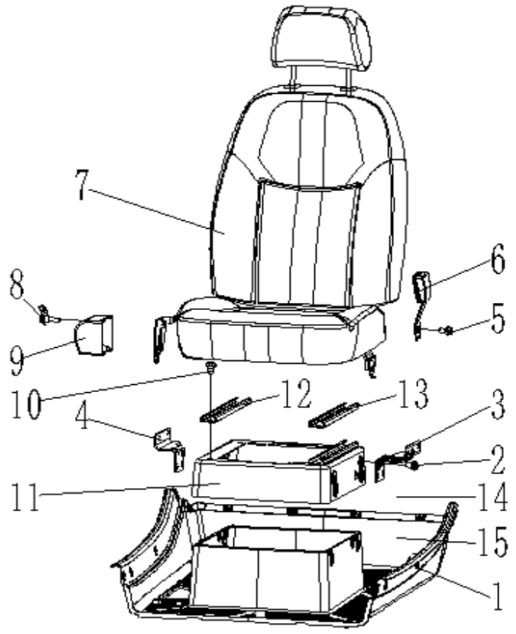

NO.	Menila Art.	Version	Artikelbeschreibung (deutsch)	Qty	Unit
1	9102052	V5-V8	Fußboden	1	pc
2	9102053	V1-V8	Flanschschraube M8×35	4	pcs
3	9102054	V1-V8	Halterung des Sicherheitsgurtschlosses	1	pc
4	9102055	V1-V8	Sicherheitsgurtstütze	1	pc
5	9102239	V1-V8	Schlossschraube des Sicherheitsgurtes	1	pc
6	9102056	V1-V8	Sicherheitsgurtschnalle	1	pc
7	9102057	V1-V8	Fahrersitz	1	set
8	9102239	V1-V8	Sicherheitsgurtbefestigung	1	pc
9	9102058	V1-V8	Antrieb Sicherheitsgurt	1	set
10	9102059	V1-V8	Flanschschraube M8×20	4	pcs
11	9102060	V1-V8	Abdeckung Fahrersitz	1	pc
12	9102061	V1-V8	Fahrersitzschiene rechts	1	pc
13	9102062	V1-V8	Fahrersitzschiene links	1	pc
14	9102063	V1-V8	Abdeckung Schraubenlöcher	4	pcs
15	9102064	V1-V8	Halterung für Fahrersitz	4	pcs

F06 Rear Cabin Parts

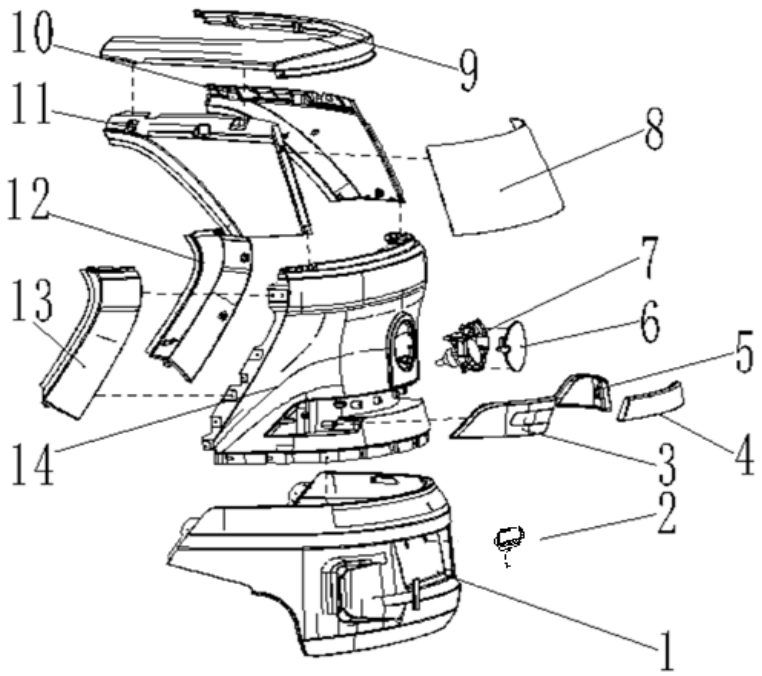

NO.	Menila Art.	Version	Artikelbeschreibung (deutsch)	Qty	Unit
1	9102065	V5-V8	Hintere Stoßstange	1	pc
2	9102066	V5-V8	Hintere Kennzeichenbeleuchtung	1	pc
3	9102067	V5-V8	Blinker hinten links	1	pc
4	9102068	V5-V8	Rücklicht	1	pc
5	9102069	V5-V8	Blinker hinten rechts	1	pc
6	9102070	V5-V8	Abdeckung Ladebuchse	1	pc
7	9102071	V5-V8	Ladekabel Typ 2	1	pc
8,1	9102302	V5-V8	Heckscheibe	1	pc
8,2	9102072	V5-V8	Heckscheibe ab 2017	1	pc
9	9102249	V5-V8	Obere hintere Außenverkleidung	1	pc
10	9102073	V5-V8	A-Säulenverkleidung hinten links	1	pc
11	9102074	V5-V8	A-Säulenverkleidung hinten rechts	1	pc
12	9102075	V5-V8	B-Säulenverkleidung hinten links	1	pc
13	9102076	V5-V8	B-Säulenverkleidung hinten rechts	1	pc
14	9102077	V5-V8	Hintere Außenverkleidung unten	1	pc

F07 -01 Wire Harness & Charger(Lithium)

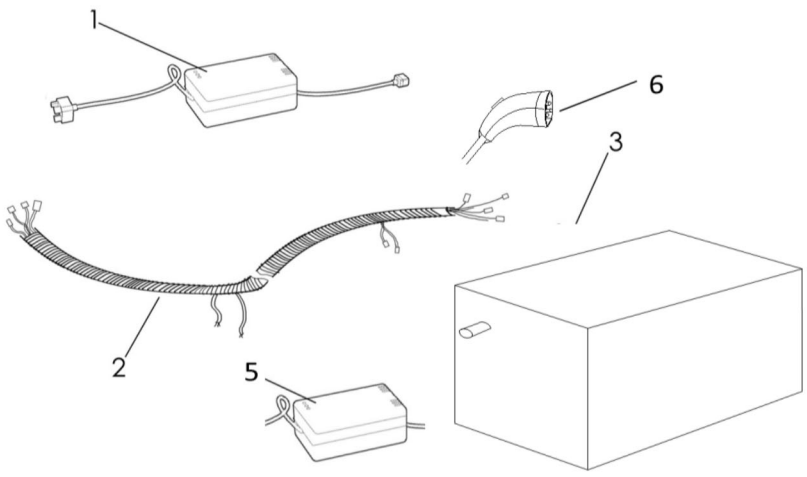

NO.	Menila Art.	Version	Artikelbeschreibung (deutsch)	Qty	Unit
1	9102257	V7-V9	Lithiumladegerät 72V25A	1	pc
2	9102078	V7-V9	Kabelbaum (Lithiumversion)	1	pc
3	9102079	V7-V9	Lithium-Akkupack 72V84Ah	1	pack
5	9102234	V7-V9	Ladecontroller	1	pc
6	9102233	V7-V9	Ladekabel Typ 2	1	pc

F07-02 Wire Harness & Charger (Lead Acid)

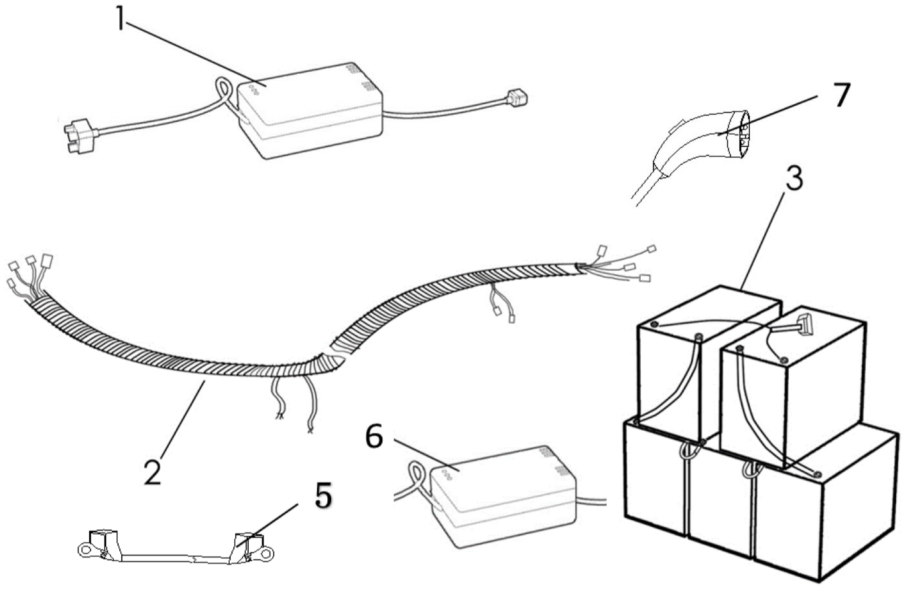

NO.	Menila Art.	Version	Artikelbeschreibung (deutsch)	Qty	Unit
1	9102295	V5-V9	Ladegerät Blei/Gel 60V9A	1	pc
2	9102311	V5-V9	Kabelbaum	1	pc
3	9102312	V7-V9	Blei/Gel Batteriepack 60V90Ah	2	packs
	9102028	V7-V9			
5,1	9102082	V1-V9	Batterie Kabel,8mm2×150mm	3	pcs
5,2	9102083	V1-V9	Batterie Kabel,8mm2×300mm	2	pcs

6	9102234	V5-V9	Ladecontroller	1	pc
7	9102233	V7-V9	Ladekabel Typ 2	1	pc

F08 Parking Cables

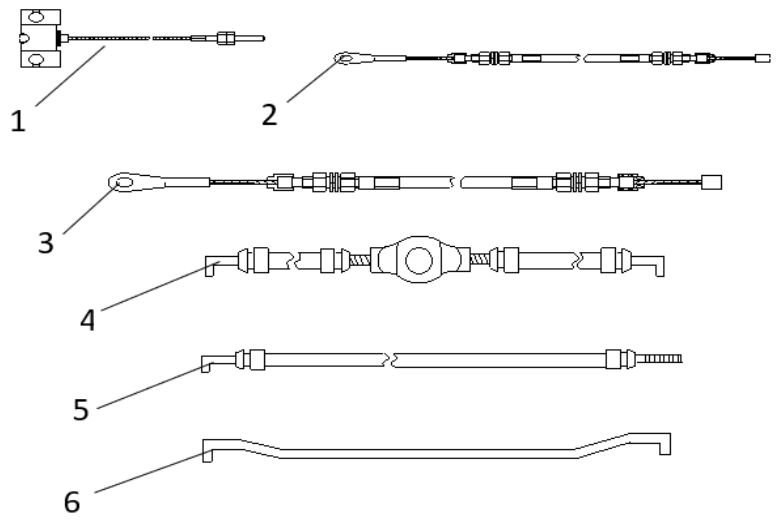

NO.	Menila Art.	Version	Artikelbeschreibung (deutsch)	Qty	Unit
1	9102084	V1-V9	Umlenkung Feststellbremse	1	pc
2	9102085	V1-V9	Handbremsseil, lang, rechts	1	pc
3	9102086	V1-V9	Handbremsseil, kurz, links	1	pc
4	9102088	V1-V9	Türverriegelung	2	pcs
5	9102089	V1-V9	Türgriffbetätigung	2	pcs
6	9102090	V1-V9	Türinnenbetätigung	2	pcs

F09 Top Part & Wiper Motor

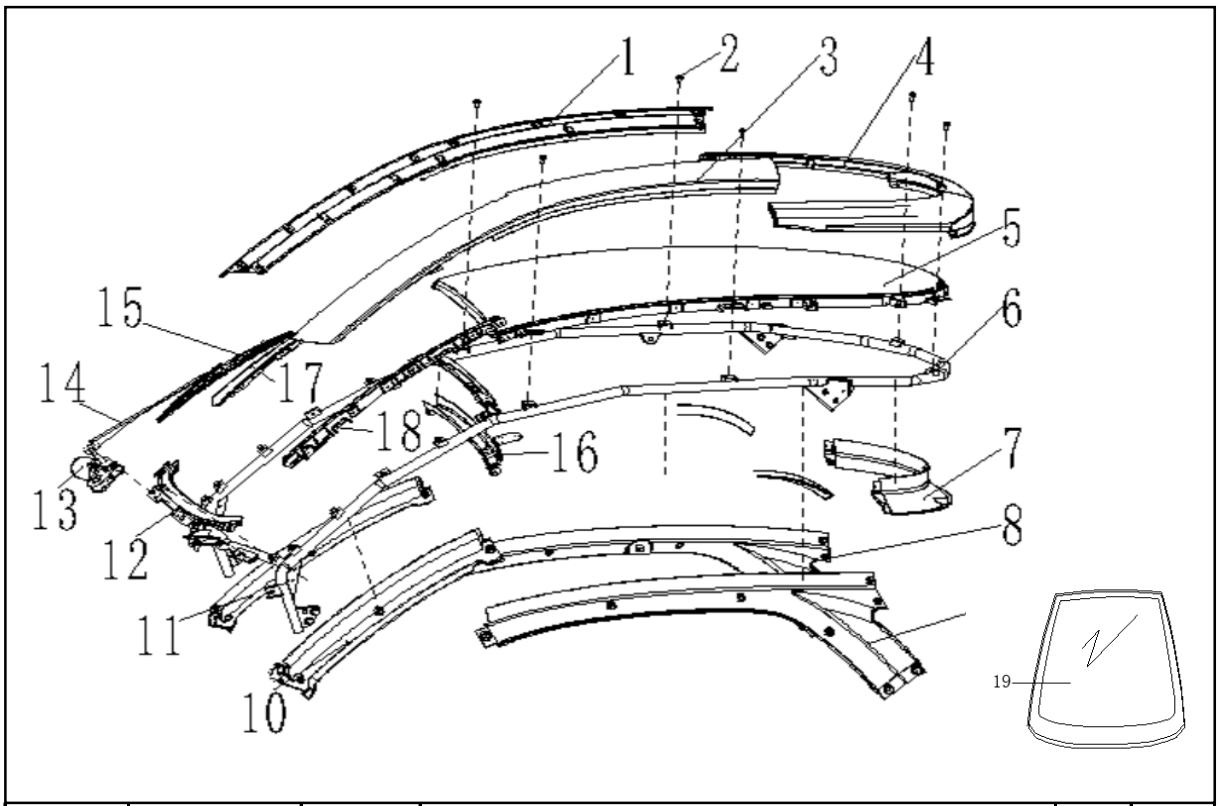

NO.	Menila Art.	Version	Artikelbeschreibung (deutsch)	Qty	Unit
1	9102091	V1-V9	A-Säule rechts	1	pc
2	9102092	V1-V9	Flanschschraube M6×12	7	pcs
3	9102093	V1-V9	A-Säule links	1	pc
4	9102249	V1-V9	Hintere Außenverkleidung oben	1	pc
5	9102094	V1-V9	Obere Abdeckung	1	pc
6	9102095	V1-V9	Obere Klammer	1	pc
7	9102235	V1-V9	Formteil der hinteren Innenverkleidung	1	pc
8	9102096	V1-V9	Obere Seite Innenwand rechts	1	pc
9	9102097	V1-V9	Obere Seite Innenwand links	1	pc
10	9102098	V1-V9	Seitenscheibenverkleidung links	1	pc
11	9102099	V1-V9	Seitenscheibenverkleidung rechts	1	pc
12	9102100	V1-V9	Frontscheibenverkleidung	1	pc
13	9102101	V1-V9	Wischermotor (2019)	1	pc
13.1	9102102	V8-V9	Wischermotor (2021) V8	1	pc
14	9102103	V1-V9	Wischerarm (2019)	1	pc
14.1	9102104	V8-V9	Wischerarm (2021)	1	pc
15	9102105	V1-V9	Wischerblatt	1	pc
16	9102106	V1-V9	Abdeckung innen oben	1	pc
17	9102107	V1-V9	Windschutzscheibenhalter rechts	1	pc
18	9102108	V1-V9	Windschutzscheibenhalter links	1	pc
19	9102109	V1-V9	Windschutzscheibe	1	pc

F10 Front Part & Front Windshield

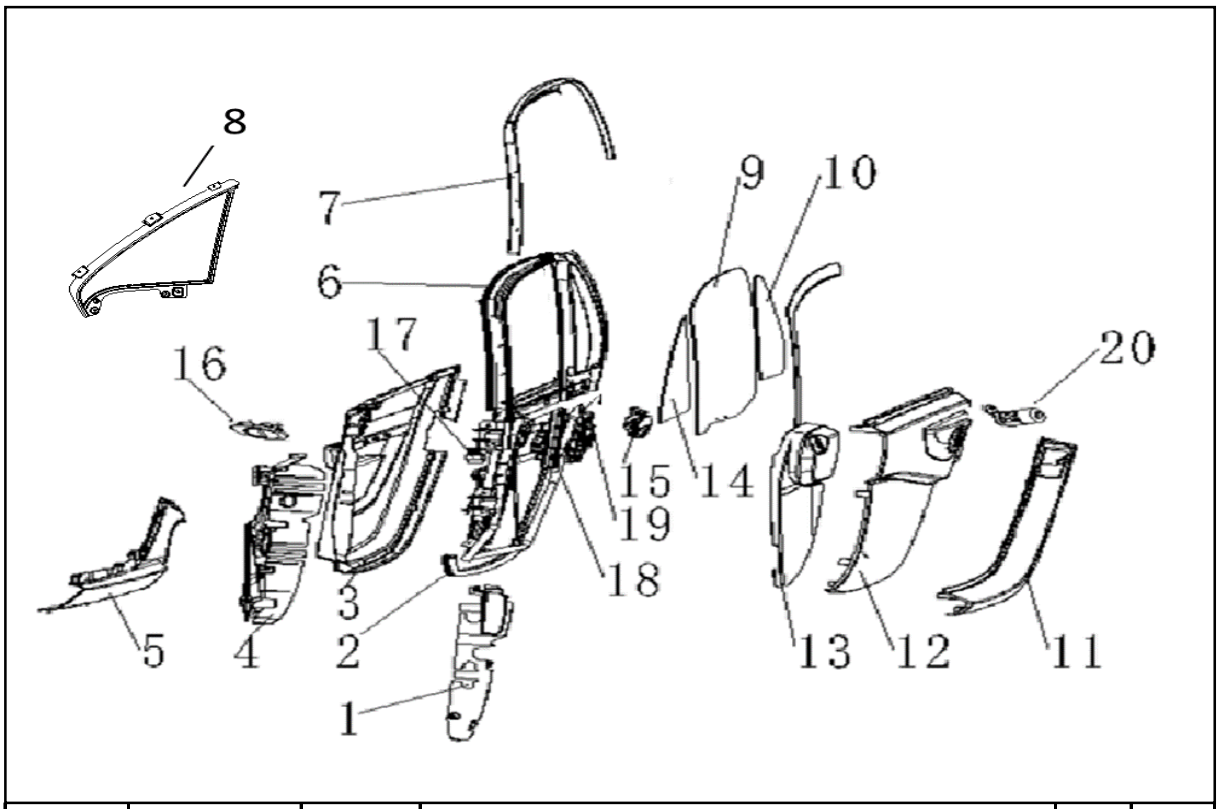

NO.	Menila Art.	Version	Artikelbeschreibung (deutsch)	Qty	Unit
1	9102119	V5-V9		1	pc
2	9102120	V5-V9	Türrahmen links	1	pc
3	9102121	V5-V9	Abdeckung Türrahmen links	1	pc
4	9102122	V5-V9	Abdeckung Türrahmen links in Fahrtrichtung vorne	1	pc
5	9102123	V5-V9	Seitenschweller links	1	pc
6	9102124	V5-V9	Fensterrahmen links	1	pc
		V5-V9	Türaußendichtung (geklebt)		
7	9102241	V5-V9	Fensterführungsdichtung	1	pc
8	9102125	V5-V9		1	pc
9	9102126	V5-V9	Seitenscheibe links	1	pc
10	9102127	V5-V9	Dreiecksfenster links hinten	1	pc
11	9102128	V5-V9	Türrahmenverkleidung links	1	pc
12	9102129	V5-V9	Türverkleidung links außen 2/2	1	pc
13	9102130	V5-V9	Türverkleidung links außen 1/2	1	pc
14	9102131	V5-V9	Dreiecksfenster links vorne	1	pc
15	9102132	V5-V9	Türgriff links außen	1	pc
16	9102133	V5-V9	Türgriff links innen	1	pc
17	9102230	V5-V9	Fensterheberschalter	1	pc
18	9102134	V5-V9	Fensterheber links	1	pc
19	9102135	V5-V9	Zentralverriegelung links	1	pc
20	9102136	V5-V9	Schließzylinder links	1	pc

F 12 Right Door

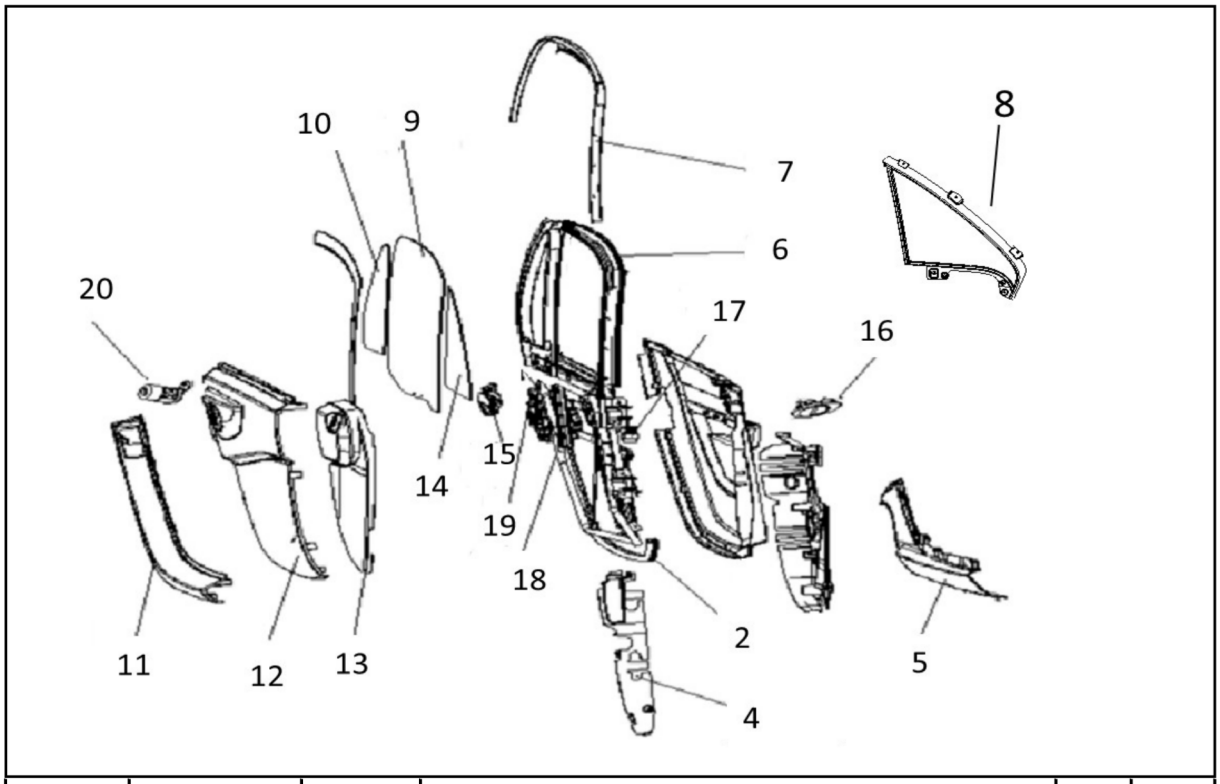

NO.	Menila Art.	Version	Artikelbeschreibung (deutsch)	Qty	Unit
1	9102137	V5-V9		1	pc
2	9102138	V5-V9	Türrahmen rechts	1	pc
3	9102139	V5-V9	Abdeckung Türrahmen rechts	1	pc
4	9102140	V5-V9	Abdeckung Türrahmen rechts in Fahrtrichtung vorne	1	pc
5	9102141	V5-V9	Seitenschweller rechts	1	pc
6	9102142	V5-V9	Fensterrahmen rechts	1	pc
		V5-V9	Türaußendichtung (geklebt)		
7	9102241	V5-V9	Fensterführungsdichtung	1	pc
8	9102143	V5-V9		1	pc
9	9102144	V5-V9	Seitenscheibe rechts	1	pc
10	9102145	V5-V9	Dreiecksfenster rechts hinten	1	pc
11	9102296	V5-V9	Türrahmenverkleidung rechts	1	pc
12	9102146	V5-V9	Türverkleidung rechts außen 2/2	1	pc
13	9102147	V5-V9	Türverkleidung rechts außen 1/2	1	pc
14	9102148	V5-V9	Dreiecksfenster rechts vorne	1	pc
15	9102149	V5-V9	Türgriff rechts außen	1	pc
16	9102150	V5-V9	Türgriff rechts innen	1	pc
17	9102230	V5-V9	Fensterheberschalter	1	pc
18	9102151	V5-V9	Fensterheber rechts	1	pc
19	9102152	V5-V9	Zentralverriegelung rechts	1	pc
20	9102153	V5-V9	Schließzylinder rechts	1	pc

F 13 Rear Cabin Part

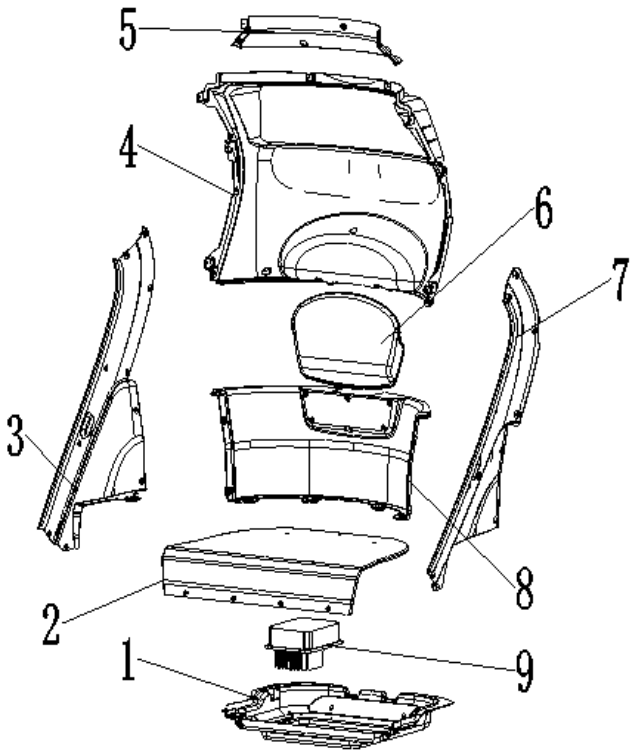

NO.	Menila Art.	Version	Artikelbeschreibung (deutsch)	Qty	Unit
1	9102154	V5-V9	Abdeckung unter Controller	1	pc
2	9102155	V5-V9	Beifahrersitz	1	pc
3	9102156	V5-V9	Beifahrersitzverkleidung rechts	1	pc
4	9102157	V5-V9	Hintere Innenverkleidung	1	pc
5	9102297	V5-V9	Abdeckung oben hinten	1	pc
6	9102158	V5-V9	Rückenlehne des Beifahrers	1	pc
7	9102159	V5-V9	Beifahrersitzverkleidung links	1	pc
8	9102160	V5-V9	Rücken-Lendenwirbelstütze für Beifahrer	1	pc
9,1	9102394	V5-V8	Beach 3000 60V 3.0 kW bis 2019	1	pc
	9102395	V9	Beach 3000 60V 3.0 kW ab 2021	1	pc

F 14 Stearing System

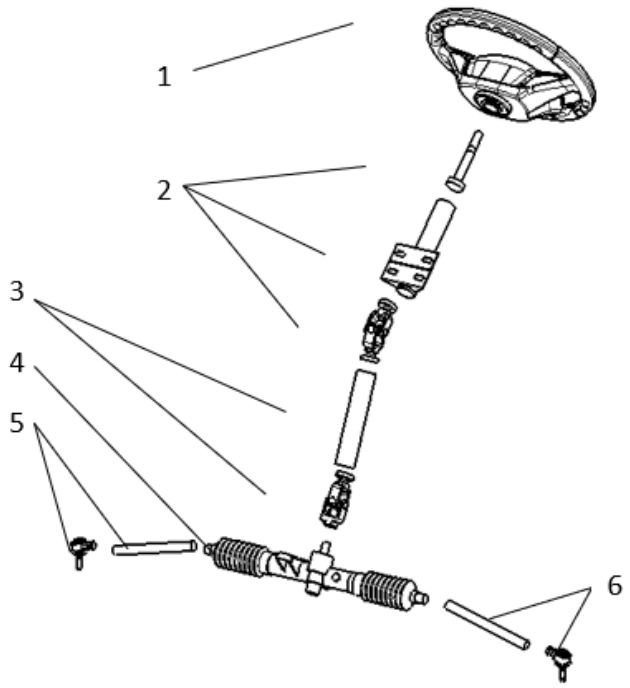

NO.	Menila Art.	Version	Artikelbeschreibung (deutsch)	Qty	Unit
1	9102396	V1-V9	Lenkrad	1	pc
2	9102397	V1-V9	Lenksäule oben	1	pc
3	9102398	V1-V9	Lenksäule unten	1	pc
4	9102399	V1-V9	Lenkgetriebe	1	pc
5	9102400	V1-V9	Lenkerarm rechts	1	pc
6	9102401	V1-V9	Lenkerarm links	1	pc

F 15 Front Wheel Assy

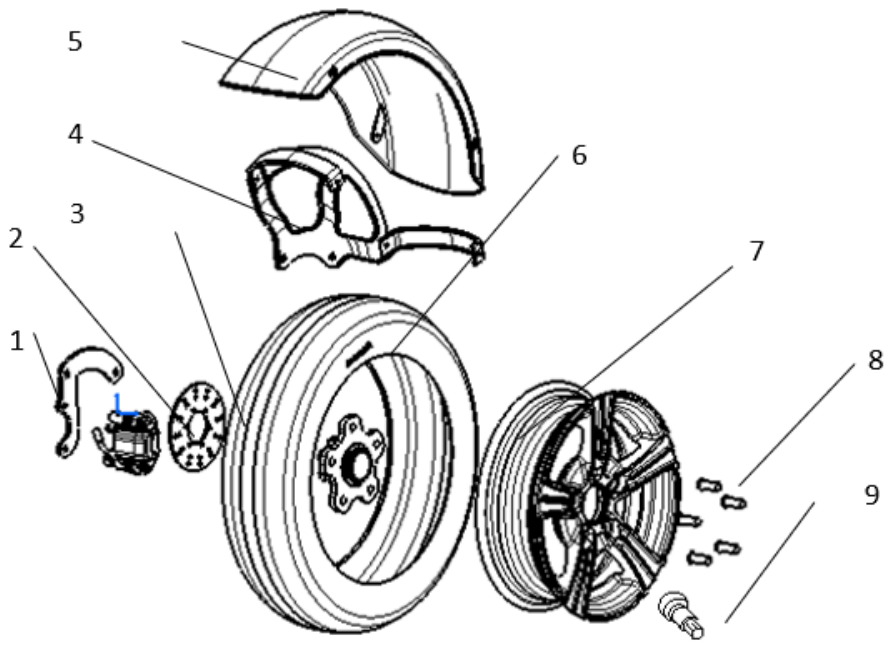

NO.	Menila Art.	Version		Qty	Unit
1	9102402	V5-V9	Haltestrebe	2	pcs
2,1	9102263	V5-V9	Bremssattel vorne links	1	pc
2,2	9102403	V5-V9	Bremssattel vorne rechts	1	pc
3	9102404	V5-V9	Bremsscheibe	1	pc
4,1	9102405	V5-V9	Kotflügelhalter links vorne	1	pc
4,2	9102406	V5-V9	Kotflügelhalter rechts vorne	1	pc
5	9102407	V5-V9	Kotflügel L/R	2	pc
6	9120085	V5-V9	Reifen vorne 135/70-12 Sommer	2	pcs
	9120086	V5-V9	Reifen vorne 135/70-12 Winter	2	pcs
7	9102191	V5-V9	Gussfelge hinten MT4.0×12	4	pcs
8	9102196	V5-V9	Radmutter	10	pcs

F 16 Rear Wheel Assy

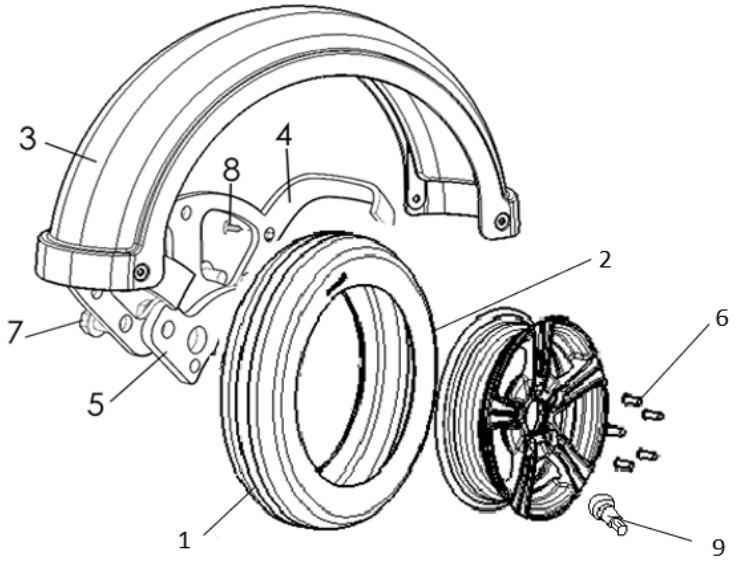

NO.	Menila Art.	Version	Artikelbeschreibung (deutsch)	Qty	Unit
1	9120085	V5-V9	Hinterreifen135/70-12（Sommer）	2	pcs
	9120086	V5-V9	Hinterreifen135/70-12（Winter）	2	pcs
2	9102191	V5-V9	Gussfelge hinten MT4.0×12	2	pcs
3	9102192	V5-V9	Hinterer Kotflügel (lackiert)	2	pcs
4,1	9102193	V5-V9	Kotflügelhalter links hinten	1	pc
4.2	9102194	V5-V9	Kotflügelhalter rechts hinten	1	pc
5	9102195	V5-V9	Haltestrebe	2	pcs
6	9102196	V5-V9	Radmutter	10	pcs
7	9102237	V5-V9	Flanschschraube M8×16	3	pcs
8	9102197	V5-V9	Flachrundschraube M6×16	8	pcs
9	9102229	V5-V9	Reifenventil	2	pcs

F17 Rear Flange & Brake Assy

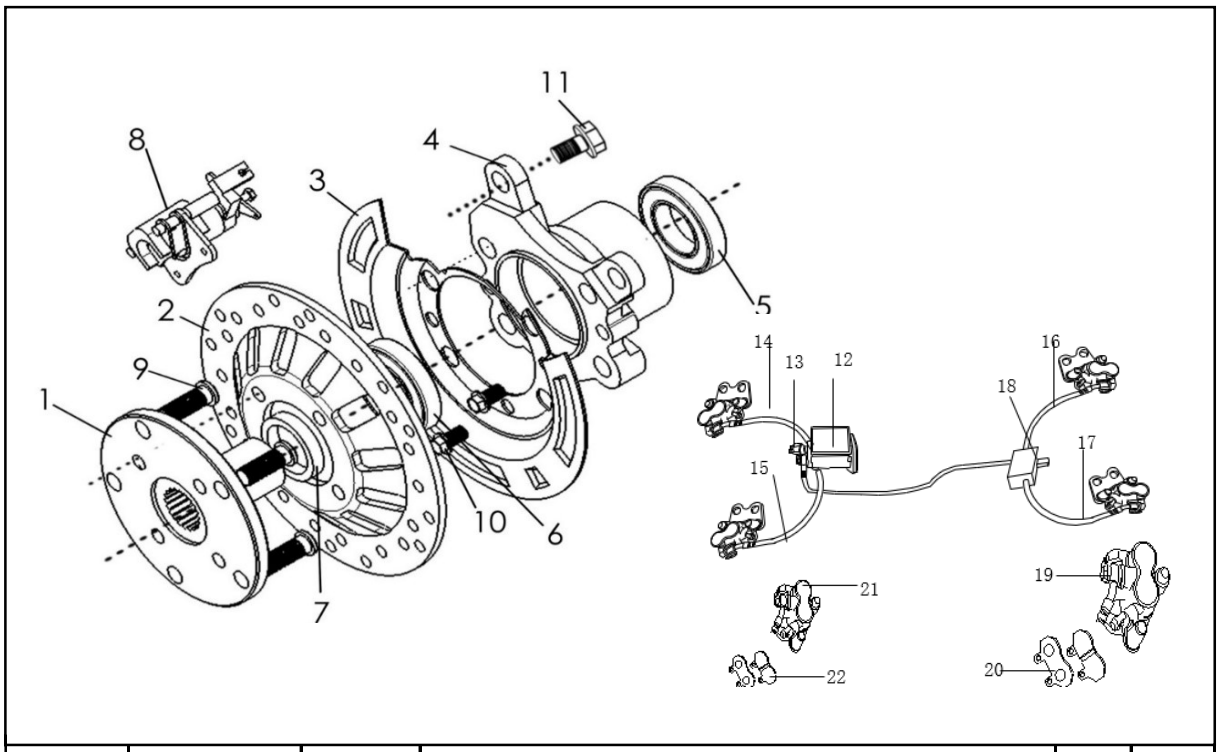

NO.	Menila Art.	Version	Artikelbeschreibung (deutsch)	Qty	Unit
1	9102198	V5-V9	Radnabe	2	pcs
2	9102199	V5-V9	Hintere Bremsscheibe	2	pcs
3,1	9102200	V5-V9	Ankerblech links	1	pc
3.2	9102201	V5-V9	Ankerblech rechts	1	pc
4.1	9102202	V5-V9	Bremssattelhalter links	1	pc
4,2	9102203	V5-V9	Bremssattelhalter rechts	1	pc
5~6	9102204		Lager6007-RS	4	pcs
7	9102205		Dichtring	2	pcs
8,1	9102242	V7-V9	Bremssattel hinten links	1	pc
8,2	9102243	V7-V9	Bremssattel hinten rechts	1	pc
9~10	9102206	V7-V9	Flanschschraube M6×16	14	pcs
11	9102207	V7-V9	Flanschschraube M10×35	4	pcs
12	9102413	V7-V9	Hauptbremszylinder	1	pcs
13	9102282	V7-V9	Bremsdrucksensor	1	pcs
14	9102283	V7-V9	Bremsleitung vorne rechts	1	pcs
15	9102284	V7-V9	Bremsleitung vorne links	1	pcs
16	9102285	V7-V9	Bremsleitung hinten rechts	1	pcs
17	9102286	V7-V9	Bremsleitung hinten links	1	pcs
18	9102212	V7-V9	Drei-Wege-Ventil	1	pcs
19,1	9102287	V7-V9	Bremssattel hinten links	1	pcs
19,2	9102288	V7-V9	Bremssattel hinten rechts	1	pcs
20	9102289	V7-V9	Bremsbelag hinten	2	pcs
21,1	9102290	V7-V9	Bremssattel vorne links	1	pcs
21,2	9102291	V7-V9	Bremssattel vorne rechts	1	pcs
22	9102292	V7-V9	Bremsbelag vorne	5	pcs

F18 Motor & Rear Axle

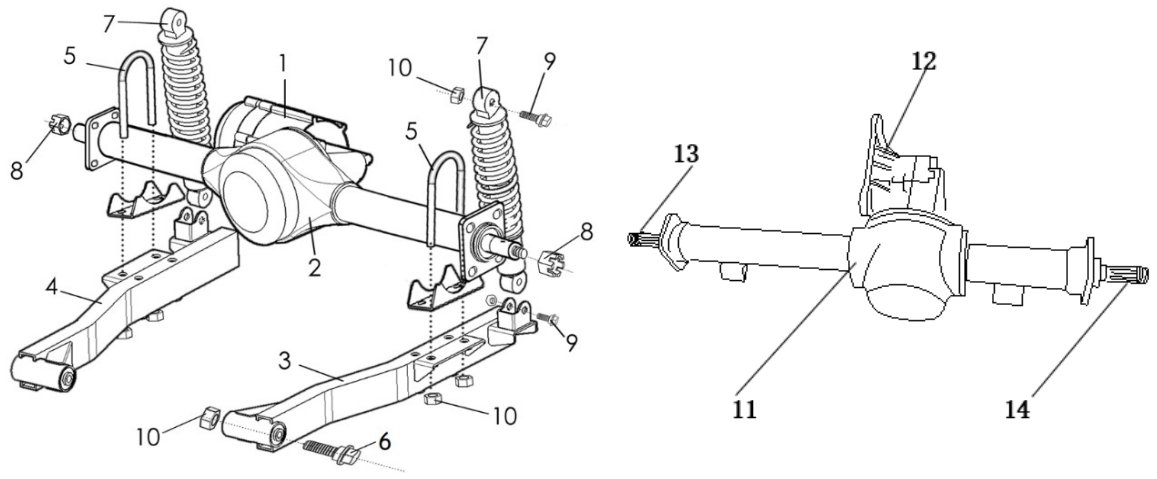

NO.	Menila Art.	Version		Qty	Unit
1,2	9102416	V5-V8	Antriebsmotor 3.0kW 60V bis 2019	1	pc
	9102417	V9	Antriebsmotor 3.0kW 60V ab 2019	1	pc
2	9102217	V5-V9	Achsgehäuse	1	pc
3	9102218	V5-V9	Hinterradgabel links	1	pc
4	9102219	V5-V9	Hinterradgabel rechts	1	pc
5	9102220	V5-V9	Stehbolzen	4	pcs
6	9102221	V5-V9	Flanschschraube M10×135	2	pcs
7	9102222	V5-V9	Stoßdämpfer hinten	2	pcs
8	9102223	V5-V9	Sechskantmutter	2	pcs
9	9102240	V5-V9	Flanschschraube M10×45	2	pcs
10	9102236	V5-V9	Sicherungsmutter M10	4	pcs
11	9102224	V5-V9	Hinterachse 850A	1	1
12	9102225	V5-V9	Untersetzungsgetriebe	1	1
13	9102226	V5-V9	rechte Antriebswelle	1	1
14	9102227	V5-V9	Antriebswelle links	1	1
15	9102228	V1-V9	Öldichtung	1	4

geco-automobile.com
gecoautomobile

geco
E-AUTOMOBILE-

Alle Angaben zu Leistung und sonstigen technischen Daten entsprechen den zum Zeitpunkt der Erstellung vor-